cora
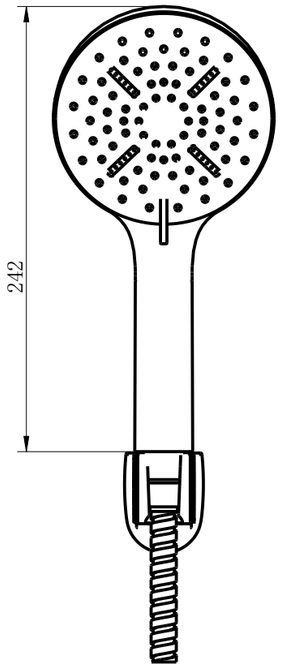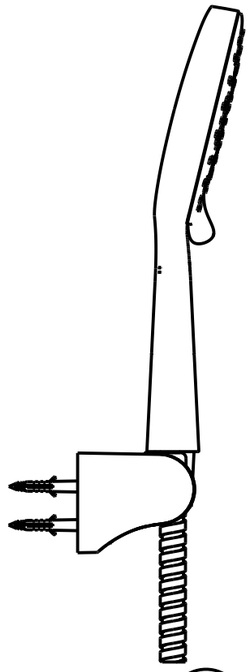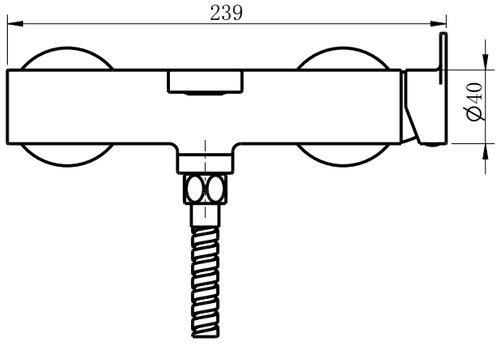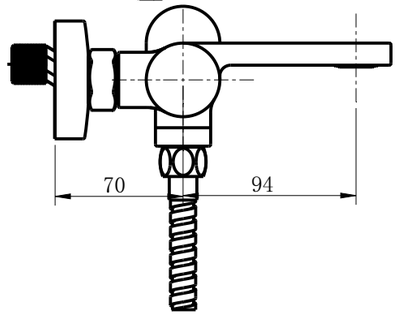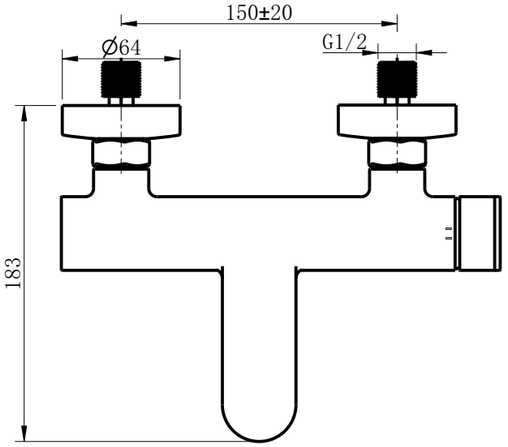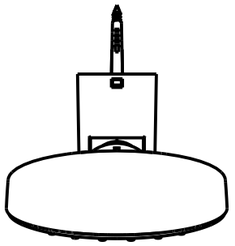
3500-100